X-ASR305B305B-SD12 データシート

- 軸あたり 50mm から最大 305mm の移動
- 最高 12µm の精度。 2 µm の再現性; 85mm / s の速度
- 簡単に調整可能な非接触ホールセンサーリミットスイッチ
- µManager および MetaMorph®顕微鏡自動化および画像分析ソフトウェアによるサポート
- 内蔵コントローラにより、1 本の電源/データケーブルで接続し、他の Zaber 製品とデイジーチェーン接続できます
- デジタル入力 1 点とデジタル出力 2 点装備
- 特別仕様（カスタムバージョン）もご用意できます。

X-ASR Series Overview

Zaber の X-ASR シリーズ顕微鏡ステージは、直立および倒立顕微鏡の手動ステージの代わりとして、またはスキャンステージとしてのスタンドアロン操作用に設計されています。 コンパクトな内蔵コントローラにより、ベンチスペースが節約され、1 本のフレックス定格ケーブルを介してステージに電力を供給および制御できます。

X-ASR デバイスには、外部システムとのインターフェース用のデジタル入力と 2 つのデジタル出力も含まれています。 イベント駆動型トリガーシステムを使用すると、I / O、時間、または動きの刺激に基づいて、デバイスをスタンドアロン操作用にプログラムできます。

取り付けアダプターは、ブレッドボードおよび最も一般的な顕微鏡に使用できます。 カスタムアダプターとプレートは、ご要望に応じてご利用いただけます。

X-ASR305B305B-SD12 図面

ZABER

最短可動位置

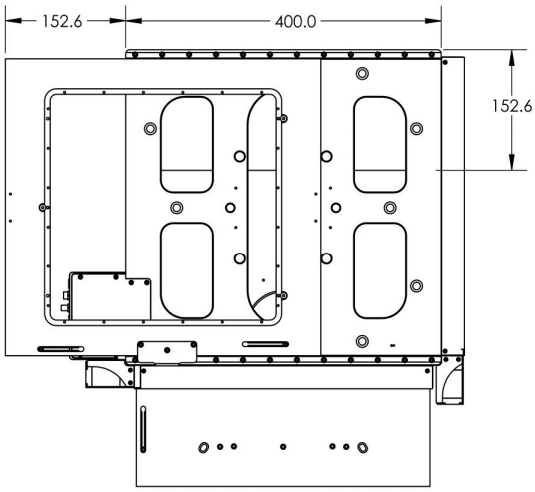

最長可動位置

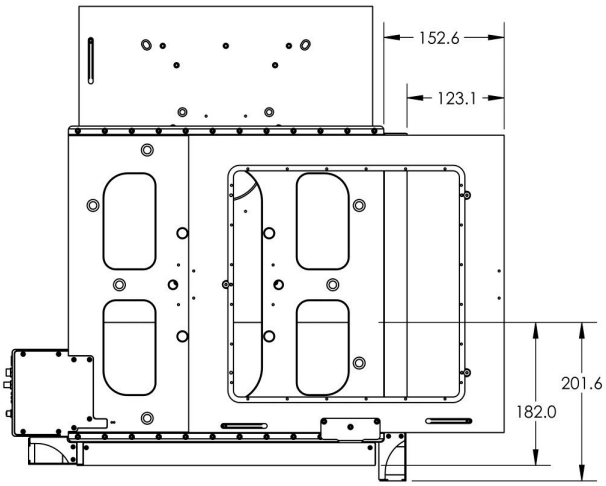

DWG 3528 R01

X-ASR305B305B-SD12 電動顕
微鏡ステージ
寸法: ミリ

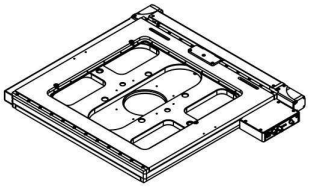

ほとんどの用途用にアダプタープレートが必要です。
ウェブサイト www.zaber .com サイトの関連ページを
参照ください。

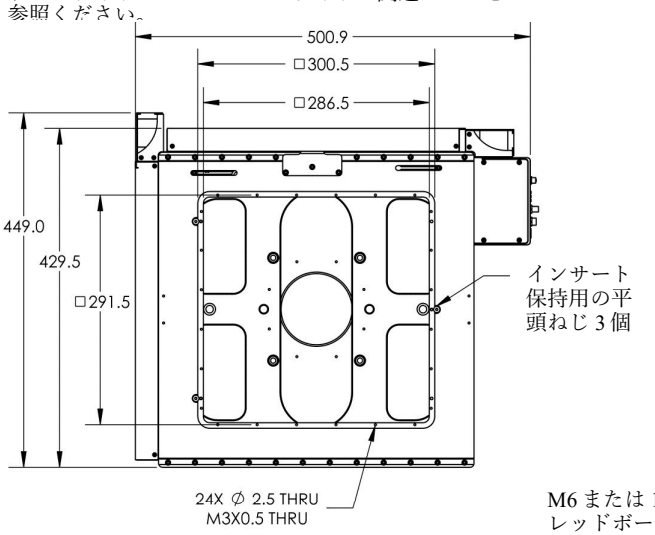

ベースプレート取り付機能

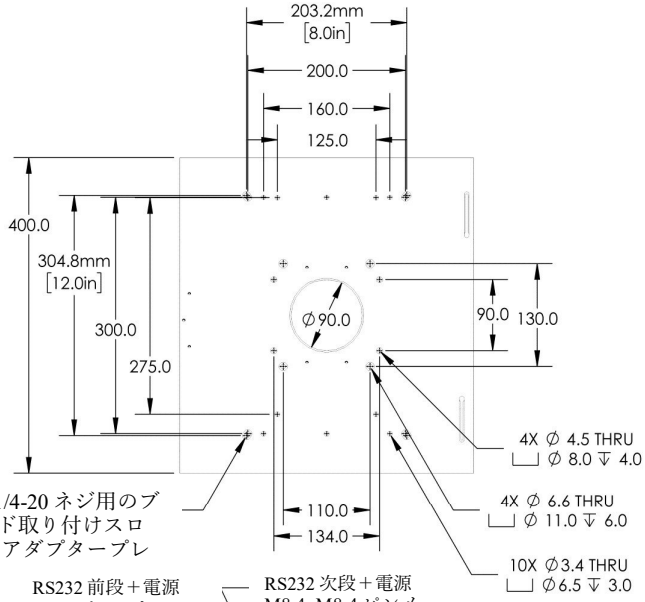

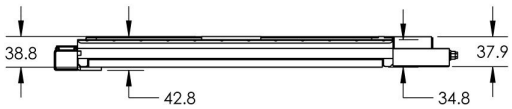

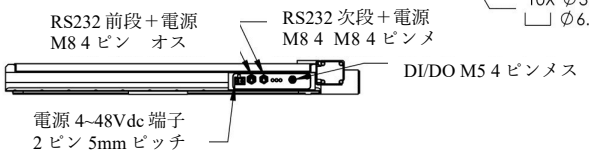

DWG 3528 R01

X-ASR305B305B-SD12 仕様

仕様	仕様値	代替値
マイクロステップサイズ (初期値分解能)	0.15625 µm	
内蔵コントローラ	有り	
X 軸可動範囲	305 mm	12.008"
Y 軸可動範囲	305 mm	12.008"
精度 (単一方向)	80 µm	0.003150"
平坦度	50 µm	0.0020"
バックラッシュ	< 10 µm	< 0.000394"
最高速度	65 mm/s	2.559"/s
最低速度	0.000095 mm/s	0.000004"/s
速度分解能	0.000095 mm/s	0.000004"/s
最大トルク	95 N	21.3 lb
最大連続トルク	95 N	21.3 lb
通信インターフェース	RS-232, USB 2.0	
通信プロトコル	Zaber ASCII (初期設定値), RS-232	
最大中心荷重	100 N	22.4 lb
ガイドタイプ	クロスローラベアリング	
ピッチ	0.04°	0.698 mrad
ロール	0.015°	0.262 mrad
ヨー	0.015°	0.262 mrad
最大電流消費	2600 mA	
電源電圧	24-48 VDC	
モータ1回転での直線移動量	2.00 mm	0.079"
モータ1回転でのステップ数	200	
モータタイプ	ステッパーモータ (2 相タイプ)	
モータ定格電流	1500 mA/相	
モータ巻き線抵抗値	2.05 Ω/相	
インダクタンス	1 mH/相	
初期値分解能	1ステップの1/64	
データケーブル結線	固定式 4-ピン M8ケーブル	
機械的駆動システム	精密リードねじ	

仕様	仕様値	代替値
リミット又はホーム検出	磁気式,調整できるホーム及び アウェイセンサー	
手動制御	無し	
動作軸数	2	
LED 表示灯	あり	
取付インターフェース	個別取り付けアダプター ご用意	
操作温度範囲	0 to 50 °C	
真空互換	無し	
RoHS 準拠	準拠	
デジタル入力	1	
デジタル出力	2	
重量	10.60 kg	23.369 lb

X-ASR シリーズチャート

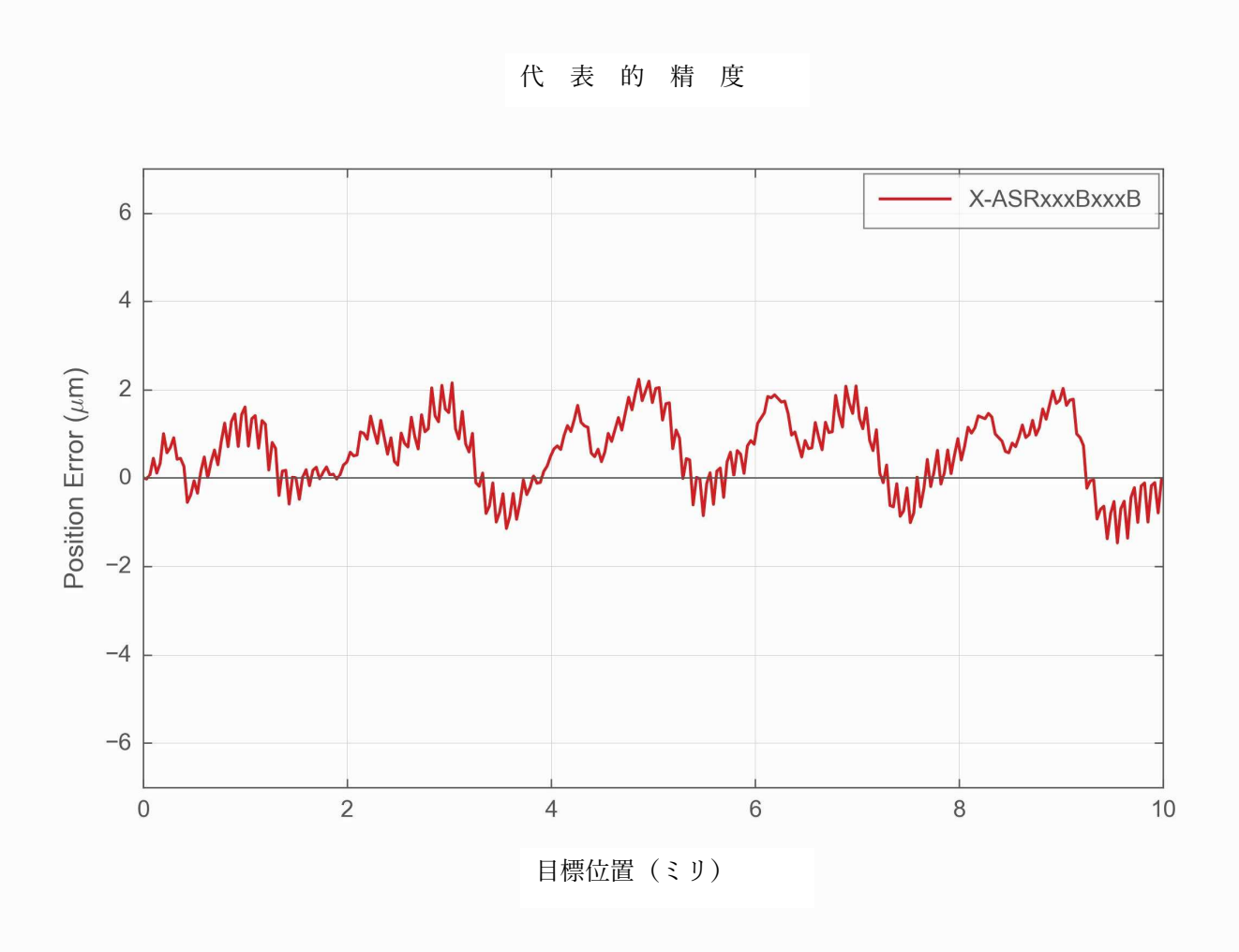

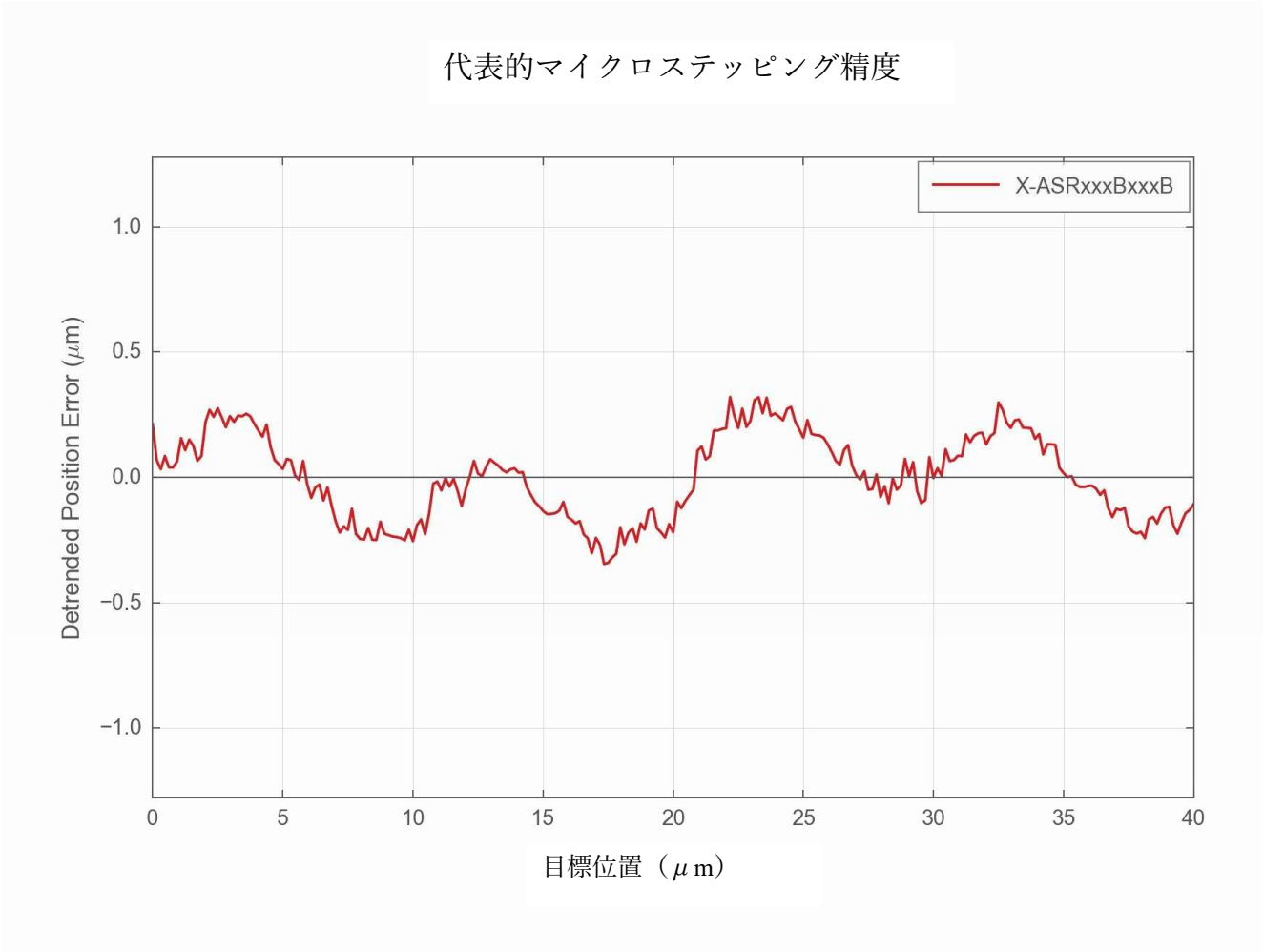
代表的マイクロステッピング精度
X-ASRxxxBxxxB
Detrended Position Error (μm)
1.0
0.5
0.0
−0.5
−1.0
0
5
10
15
20
25
30
35
40
目標位置（μm）

トルク・速度　特性

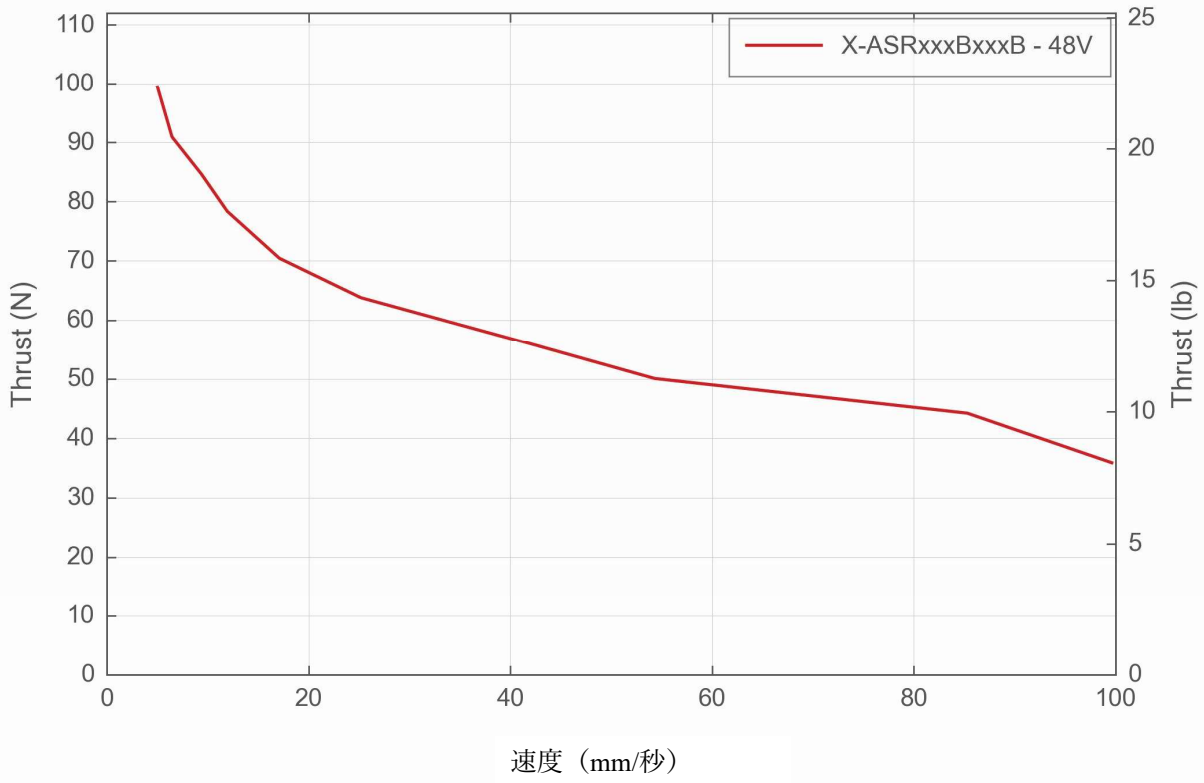

テクノロジーリンク株式会社
TECHNOLOGYLINK,LTD.
〒171-0022 東京都豊島区南池袋 3-18-35
OK ビル 2 階
Tel: 03-5924-6750 Fax:03-5924-6751
E-mail: ktomita@technology-l.com
URL: http://www.technology-link.jp